ADAX

HKT 142 / HKT 163 IP44 class I

print # 62461
060207

HKT 142

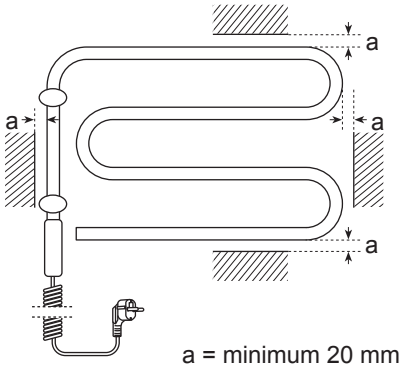

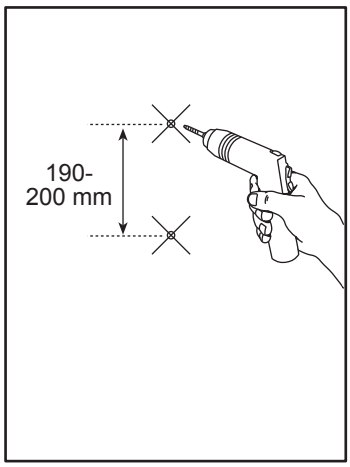

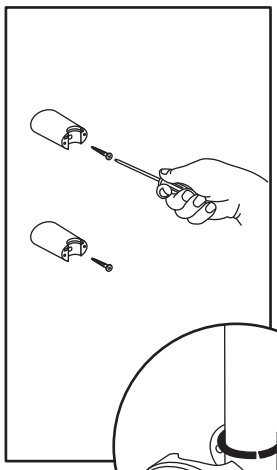

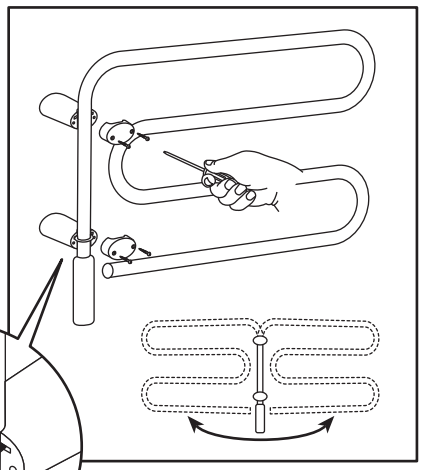

HKT 163

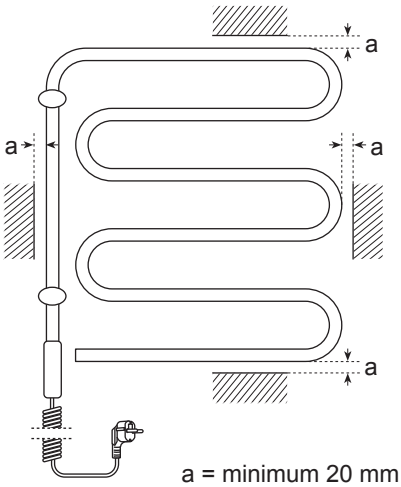

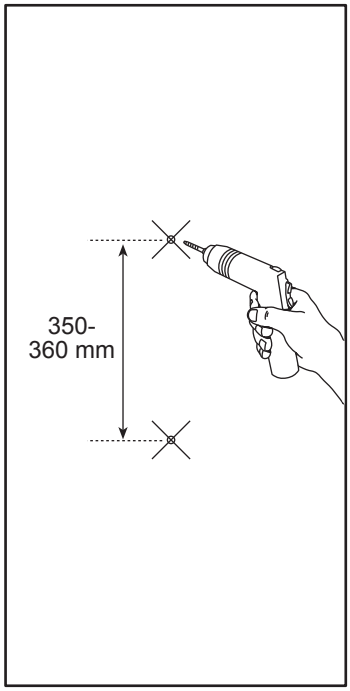

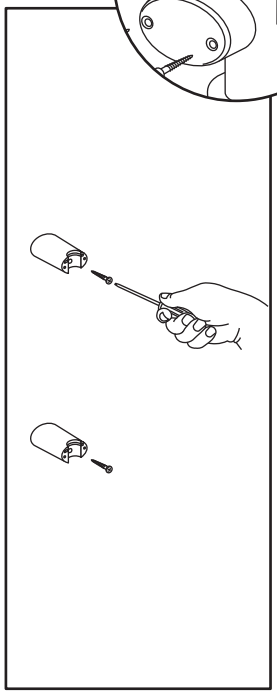

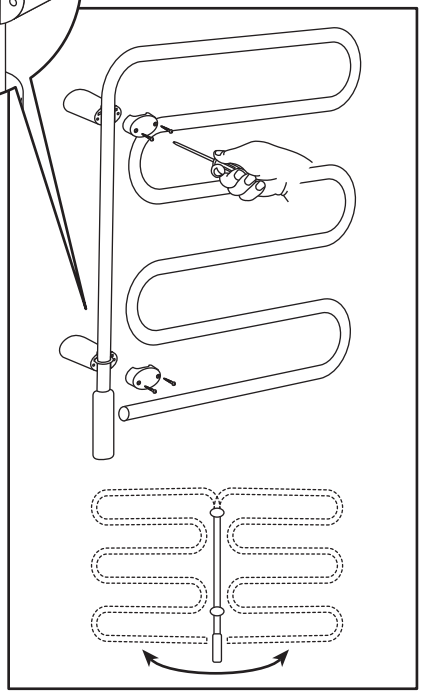

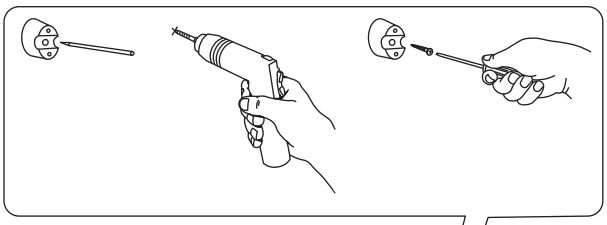

Fix rögzítéshez használja a 3. konzolt!

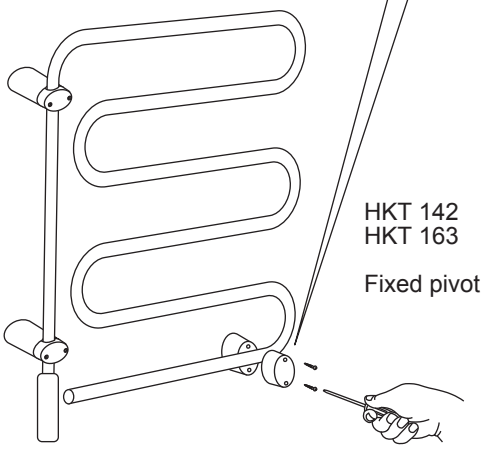
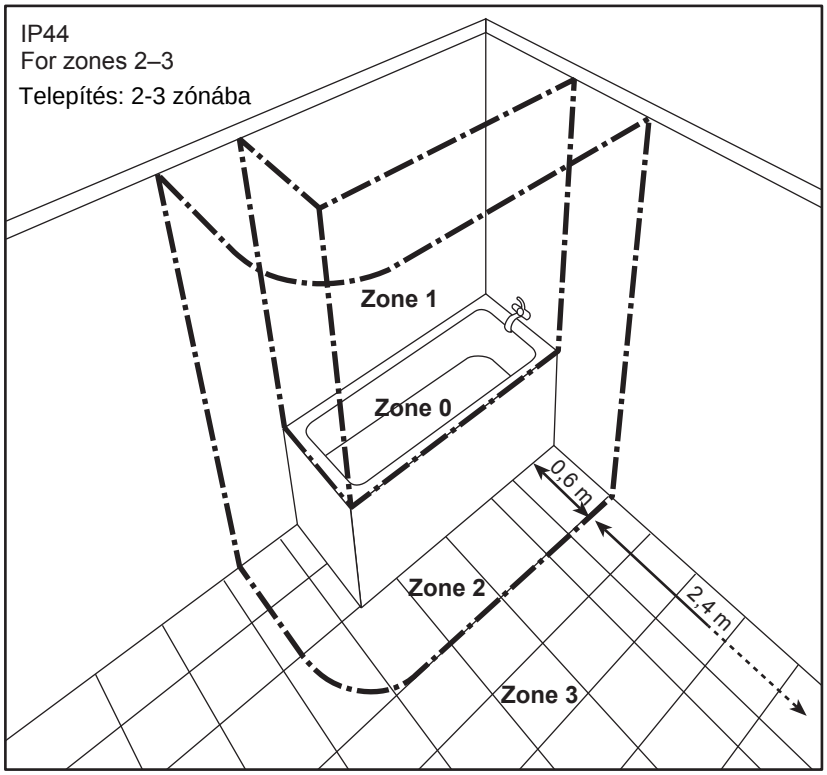
IP44
For zones 2–3
Telepítés: 2-3 zónába